sysclima

SALUS

Nuevo Controlador de bombas de Calefacción y ACS Salus PC 12HW

CONTROLADOR DE BOMBAS SALUS **PC 12 HW**

El controlador PC 12HW está diseñado para controlar la bomba de calefacción y la de ACS. La bomba de calefacción se enciende cuando la temperatura de la caldera supera la temperatura de consigna de la bomba de calefacción configurada por el usuario. La bomba de ACS funciona según el principio de diferencia de temperatura.

La bomba de ACS se pone en marcha cuando la temperatura de la caldera excede la temperatura de consigna del acumulador de ACS fijada por el usuario. La bomba de ACS permanece en marcha hasta que la temperatura de la caldera y la del acumulador de ACS sean iguales o se alcance la temperatura de consigna establecida para el acumulador.

Controle las bombas de su instalación de **Calefacción y ACS** de una manera fiable, cómoda y sencilla.

DATOS TÉCNICOS

Alimentación	230V AC 50 Hz ±10
Consumo	2 W
Temperatura ambiente	-10 °C a 50 °C
Intensidad bomba calef. y ACS	6 A
Rango de medición de temp.	0 a 99 °C
Rango de ajustes de temp.	calef. 5 a 80 °C
	ACS 20 a 80 °C
Rango de medición sondas	-10 a 120 °C
Longitud sonda calefacción	1,2 m
Longitud sonda ACS	3 m
Histéresis ajustable	5 a 30 °C

Controlador de bombas PC 12HW

Características:

- Display con temperatura
- Manejo simple mediante 3 botones
- Protección de bomba (función anti-stop)
- Modo manual opcional
- Alarma para evitar sobrecalentamiento de caldera
- Protección antihielo de caldera
- Interruptor general
- Prioridad ACS (configurable)

Esquema de cableado:

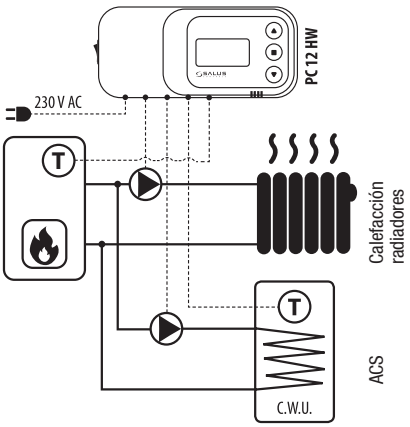

almavir.es